SEGGIOLINO

DH-007N

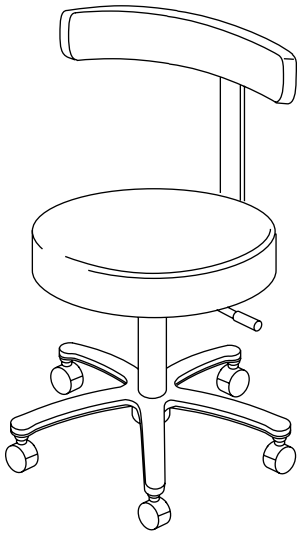

ISTRUZIONI D'USO

IMPORTANTE

Questo manuale fornisce le istruzioni per il funzionamento dello SGABELLO IDRAULICO MEDICO DH-007N.
Le istruzioni contenute in questo libretto devono essere lette e comprese attentamente prima dell'uso.
Una volta completata l'installazione, archiviare questo manuale e consultarlo per la manutenzione futura.

Belmont

2020-06

INDICE

1. VISTA GENERALE E COMPONENTI PRINCIPALI ---------- 1

2. SPECIFICHE E DIMENSIONI
   2-1. DIMENSIONI ---------- 1
   2-2. SPECIFICHE ---------- 1

3. ISTRUZIONI OPERATIVE
   3-1. ISTRUZIONI D'USO---------- 2

4. CURA E MANUTENZIONE---------- 2

1. VISTA GENERALE E COMPONENTI PRINCIPALI

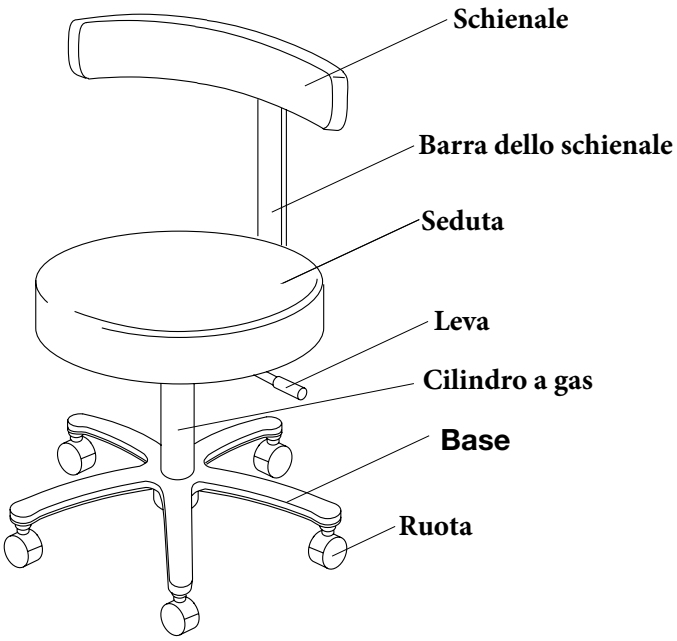

2. SPECIFICHE E DIMENSIONI

2-1. DIMENSIONI

-mm-

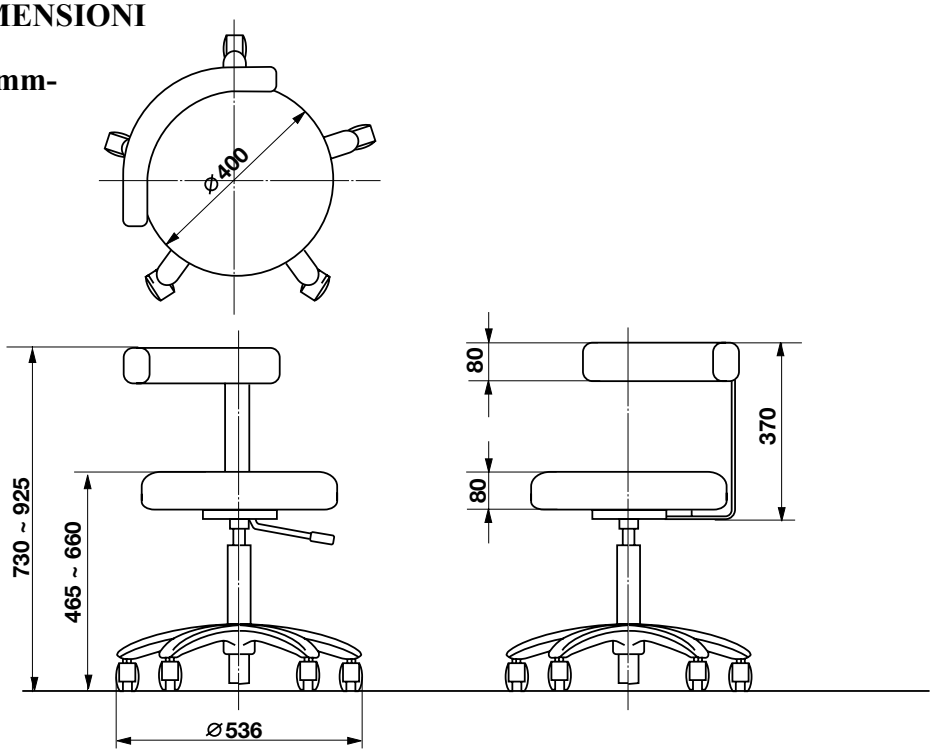

2-2. SPECIFICHE

Meccanismo di sollevamento del sedile ---------- Controllo manuale (cilindro a gas)
Corsa di sollevamento del sedile ---------- 195 mm
Rotazione dello schienale---------- 360˚
Altezza iniziale di controllo manuale ----------465mm
Peso netto ----------10 kg

3. ISTRUZIONI OPERATIVE

⚠ATTENZIONE

Non sollevare lo sgabello dalla struttura superiore. Sollevare solo dalla base.

(1) Sollevamento del sedile (**Fig.3-1**)
Continuare a tirare la leva senza caricare il sedile fino a quando il sedile si sta sollevando fino alla posizione desiderata e rilasciare la leva.

(2) Abbassamento del sedile (**Fig.3-1**)
Continuare a tirare la leva caricando il sedile (oltre 30 kg) fino a quando il sedile si abbassa nella posizione desiderata e rilasciare la leva.

(3) Rotazione dello schienale(**Fig.3-2**)
Lo schienale può essere ruotato a 360˚.

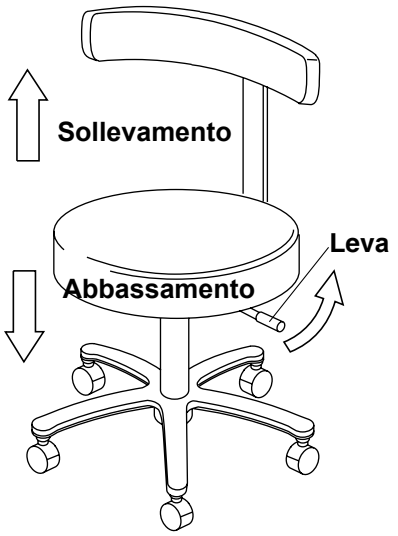

Fig. 3-1 Sollevamento e abbassamento del sedile

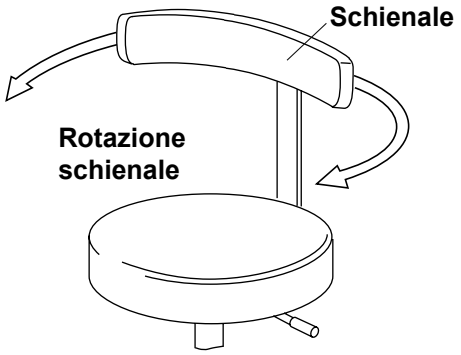

Fig. 3-2 Rotazione dello schienale

4. CURA E MANUTENZIONE

Oltre alla pulizia, non è richiesta alcuna manutenzione programmata dello sgabello
La tappezzeria può essere pulita con un detergente naturale
Le superfici verniciate, in metallo e in plastica possono essere pulite con etanolo debole

⚠ATTENZIONE

Non bagnare la sedia per la pulizia,
Non utilizzare polvere lucidante, solventi e forti disinfettanti per la pulizia
Dopo la pulizia, pulire con un panno asciutto e mantenere la sedia asciutta

NOTE

TAKARA BELMONT CORPORATION
2-1-1, Higashishinsaibashi,Chuo-ku,Osaka, 542-0083, Japan
TEL : +81-6-6213-5945
FAX : +81-6-6212-3680
Book No. 1E027KB0
Printed in Japan 2020-06